SRP-6MA(-HV) シリーズ 6インチ 72セル

360-375w

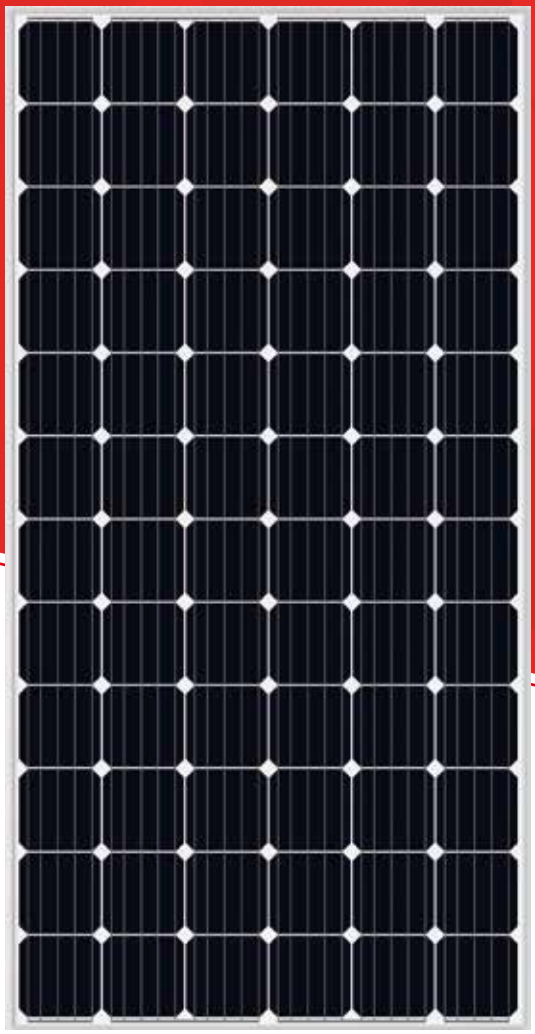

主要な特徴

- 世界的に高いバンカビリティ
- SAFETY FOR 塩害試験
  SAFETY FOR アンモニア耐性試験
- 新IECテストに合格
  IEC61730-1:2016 IEC61215-1:2016
  IEC61730-2:2016 IEC61215-2:2016
- PHOTON実施の性能評価で常にTOPにランクイン
- SAFETY FOR 火災延焼試験
  (等級:CLASS C, 試験機関TÜV SÜD AND RHEINLAND)
- 日照条件が悪くても安心の発電量
- 全てのモジュールに3回のEL検 査を実施
- 業界初”THRESHER TEST”及び”ONSITE POWER MEASUREMENT VALIDATION”の耐久試験に合格
- ANTI-PID 製品、TUV SUDの電圧耐久テストに合格

管理システム

ISO9001 品質管理システム
ISO14001 環境管理システム
OHSAS18001 労働安全衛生

製品保険

PICC

製品認証

製品保証

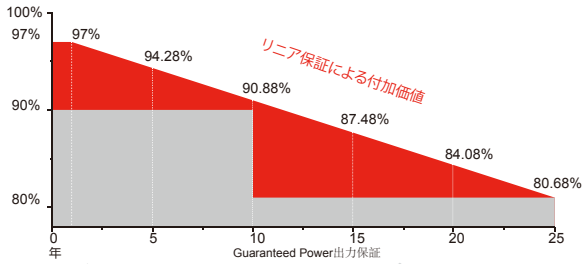

10年間 製品保証

25年間 リニア出力保証

パラメーター等は参考値となります。これらは予告なく変更される事があります。SRP-DS-JP-2019V1.0 © COPYRIGHT 2019 SERAPHIM

SERAPHIM®

SERAPHIM SOLAR SYSTEM CO., LTD.
www.seraphim-energy.com info@seraphim-energy.com

SRP-XXX-6MA: 最大システム電圧1000 VDC.
-HV SRP-XXX-6MA-HV: 最大システム電圧1500 VDC.

SRP-6MA(-HV) シリーズ 6 インチ 72 セル

電気特性

型番	SRP-360-6MA SRP-360-6MA-HV		SRP-365-6MA SRP-365-6MA-HV		SRP-370-6MA SRP-370-6MA-HV		SRP-375-6MA SRP-375-6MA-HV	
	STC	NOCT	STC	NOCT	STC	NOCT	STC	NOCT
公称出力STC -P_{mp} (W)	360	267	365	271	370	274	375	278
開放電圧-V_{oc} (W)	47.4	43.8	47.6	44.0	47.8	44.1	48.0	44.3
短絡電流-I_{sc} (A)	9.70	7.84	9.78	7.90	9.88	7.97	9.96	8.05
最大出力動作電圧-V_{mp} (V)	38.5	36.1	38.7	36.3	38.9	36.4	39.1	36.6
最大出力動作電流-I_{mp} (A)	9.36	7.40	9.44	7.47	9.52	7.53	9.60	7.60
モジュール効率-η_m(%)	18.55/18.42		18.81/18.68		19.07/18.93		19.33/19.19	
パワー公差(W)	(0,+4.99)							
最大システム電圧(V)	1000 VDC/1500 VDC							
最大直列ヒューズ(A)	20A							
最大出力温度係数	-0.38%/°C							
開放電圧温度係数	-0.28%/°C							
短絡電流温度係数	+0.05 %/°C							
動作温度	-40~+85 °C							
公称セル動作温度(NOCT)	45±2 °C							

STC: 放射照度1000 W/m² モジュール温度 25°C AM=1.5
NOCT: 放射照度 800 W/m² 環境温度20°C 風速 1m/s パワー測定公差+/-3%

曲線図

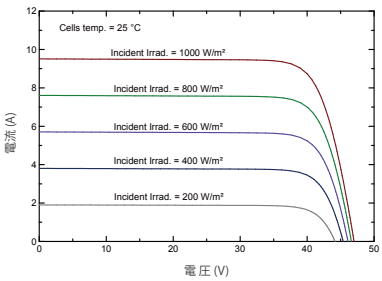

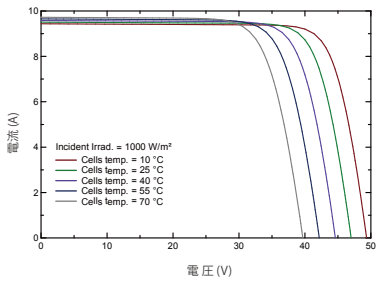

機械仕様

寸法	1956 x 992 x 40mm/1970 x 992 x 40mm
重量	21.5kg/22.0kg
セル	単結晶 156.75 x 156.75 mm (72pcs)
フロントガラス	3.2 mm ARコーティング付き強化ガラス 低鉄
フレーム	アルマイト処理アルミ合金
J-BOX	IP67
出力ケーブル	4.0 mm²,ケーブル1100 mm
コネクター	MC4 互換
機械荷重	5400 Pa

梱包構成

	1956 x 992 x 40mm/1970 x 992 x 40mm	
コンテナ	20’ GP	40’ GP
パレット内枚数	27	27
コンテナ内パレット数	10	22
コンテナ内枚数	270	594

組立図(SRP-XXX-6MA)

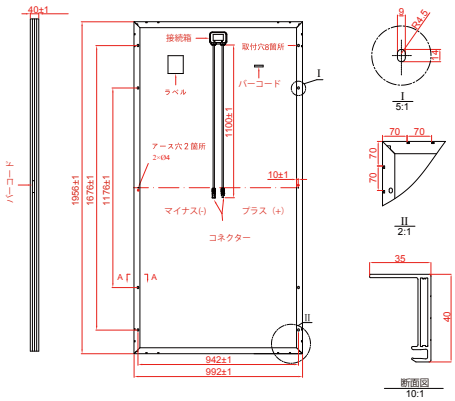

組立図(SRP-XXX-6MA-HV)

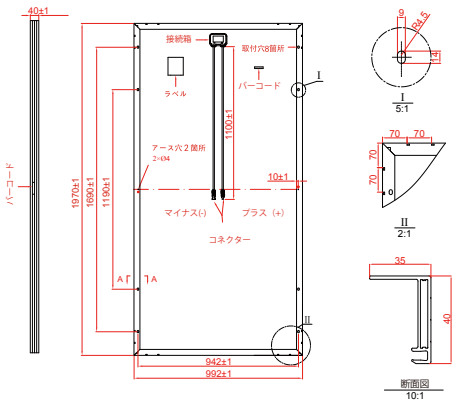

* 寸法の単位：MM
* 上記の図面は展示用です。
工程用の図面が必要の場合、弊社へご連絡ください。

パラメーター等は参考値となります。これらは予告なく変更される事があります。SRP-DS-JP-2019V1.0 © COPYRIGHT 2019 SERAPHIM

SERAPHIM®
SERAPHIM SOLAR SYSTEM CO., LTD.
www.seraphim-energy.com info@seraphim-energy.com