SERAPHIM®

SHIFTING·THE FUTURE
www.seraphim-energy.com

SIシリーズ
325-340W

SIシリーズ

セラフィムは，156 mm セルスライスをマルチメイングリッドとハーフスライス技術に融合させることにより，効率的なモジュールシリーズを再定義した。セラフィモジュールは革新技術と結合して、効果的にモジュールの効率及び電力出力を向上させた。

主な特性

- Isc の低下で内部 のロスを有効的に減少し、効率をあげる
- 影の影響や低照度環境に強い
- 日照条件が悪くても安心の発電量
- 全てのモジュールに 3 回の EL 検査を実施
- BOS コスト削減と ROI 向上は，商工業規模プロジェクトの理想的な選択肢である
- PVEL 過酷耐候試験を合格し、優れたな性能を証明：
  - ・砂塵、耐酸塩基、降雹試験
  - ・2400 Pa 風圧荷重及び 5400 Pa 積雪圧荷重
  - ・PID 抑制

品質システム

ISO9001 / ISO14001 / ISO45001

製品認証

TÜV | CE | PV CYCLE | CLEAN ENERGY COUNCIL MEMBER

製品保険

PICC

製品保障

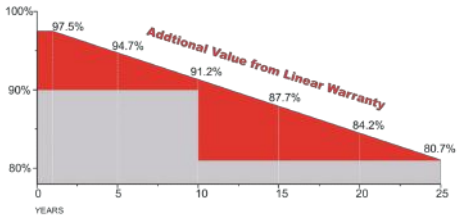

15 YEARS 製品品質保証　　25 YEARS リニア出力保証

JIANGSU SERAPHIM SOLAR SYSTEM CO., LTD.
住所: No.10, TongshunRd, HenglinTown, Wujin District, 213000, Changzhou, China
電話番号: +86-519-68788166　メール: info@seraphim-energy.com

株式会社セラフィムソーラージャパン
住所: 〒105－0012　東京都港区芝大門1丁目4-4　408号室
電話番号: 03-6459-4020　ファックス: 03-6722-0056　メール: info@seraphim-energy.com

SERAPHIM®

SHIFTING·THE FUTURE
www.seraphim-energy.com

SRP-6PA(-HV) SERIES 6 INCH 72 CELLS

電気特性

型式	SRP-325-6PA SRP-325-6PA-HV		SRP-330-6PA SRP-330-6PA-HV		SRP-335-6PA SRP-335-6PA-HV		SRP-340-6PA SRP-340-6PA-HV	
	STC	NOCT	STC	NOCT	STC	NOCT	STC	NOCT
公称出力-P_{mp}(W)	325	244	330	248	335	251	340	255
開放電圧-V_{oc}(V)	45.7	42.7	45.9	42.9	46.2	43.2	46.4	43.4
短絡電流-I_{sc}(A)	9.03	7.30	9.12	7.37	9.20	7.43	9.30	7.51
最大出力動作電圧-V_{mp}(V)	37.3	35.5	37.5	35.5	37.7	35.8	37.9	35.7
最大出力動作電流-I_{mp}(A)	8.72	6.87	8.80	6.99	8.89	7.03	8.98	7.14
モジュール効率-η_m(%)	16.75/16.63		17.01/16.89		17.26/17.15		17.52/17.40	
パワー公差(W)	(0, +4.99)							
最大システム電圧(V)	1000V DC / 1500V DC							
最大直列ヒューズ(A)	20 A							
最大出力温度係数	-0.35 %/°C							
開放電圧温度係数	-0.27 %/°C							
短絡電流温度係数	+0.05 %/°C							
動作温度	-40~+85 °C							
公称セル動作温度(NOCT)	45 ± 2 °C							

STC：放射照度 1000W/m² モジュール温度 25° C AM=1.5
パワーテスト公差: +/- 3%

I-V 曲線図

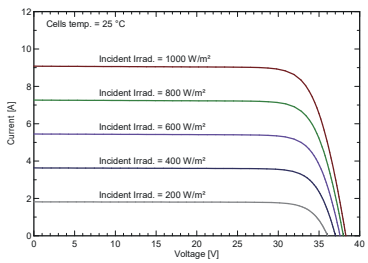

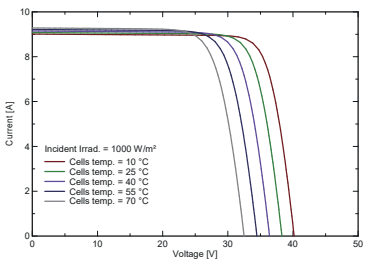

技術図面(SRP-XXX-6PA)

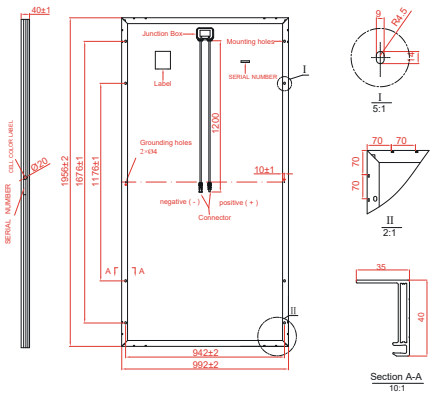

技術図面(SRP-XXX-6PA-HV)

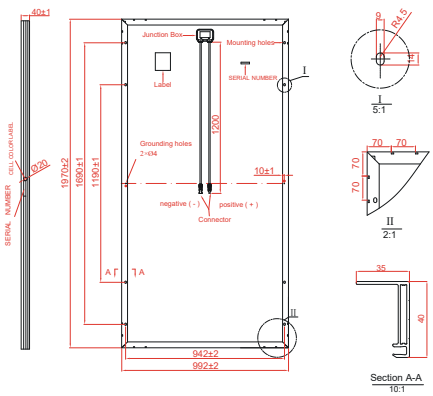

* 全ての寸法単位はmmとします。

結构特性

寸法	1956 x 992 x 40 mm/1970 x 992 x 40 mm
重量	21.5kg/22.0kg
セル	PERC 単結晶 156.75 x 156.75 mm (72 pcs)
フロントガラス	3.2 mm ARコーティング付き強化
フレーム	アルマイト処理アルミ合金
J-Box	IP68, 3ダイオード
出力ケーブル	4.0 mm², 縦置き設置:1200 mm
機械荷重	表側5400 Pa/裏側2400 Pa

梱包構成

	1956 x 992 x 40 mm/1970 x 992 x 40 mm	
コンテナ	20'GP	40'HQ
パレット内枚数	27	27+2*
コンテナ内パレット数	10	22
コンテナ内枚数	270	638

* 27+2枚/PLは特別梱包方式として、コンテナ輸送のみに適用しています。
詳細について、セラフィムにご相談ください。

パラメーター等は参考値となります。これらは予告なく変更される事があります。SRP-DS-JP-2022V1.0 © 著作権 2022 Seraphim

JIANGSU SERAPHIM SOLAR SYSTEM CO., LTD.
住所: No.10, TongshunRd, HenglinTown, Wujin District, 213000, Changzhou, China
電話番号: +86-519-68788166 メール: info@seraphim-energy.com

株式会社セラフィムソーラージャパン
住所: 〒105−0012 東京都港区芝大門1丁目4-4 408号室
電話番号: 03-6459-4020 ファックス: 03-6722-0056 メール: info@seraphim-energy.com